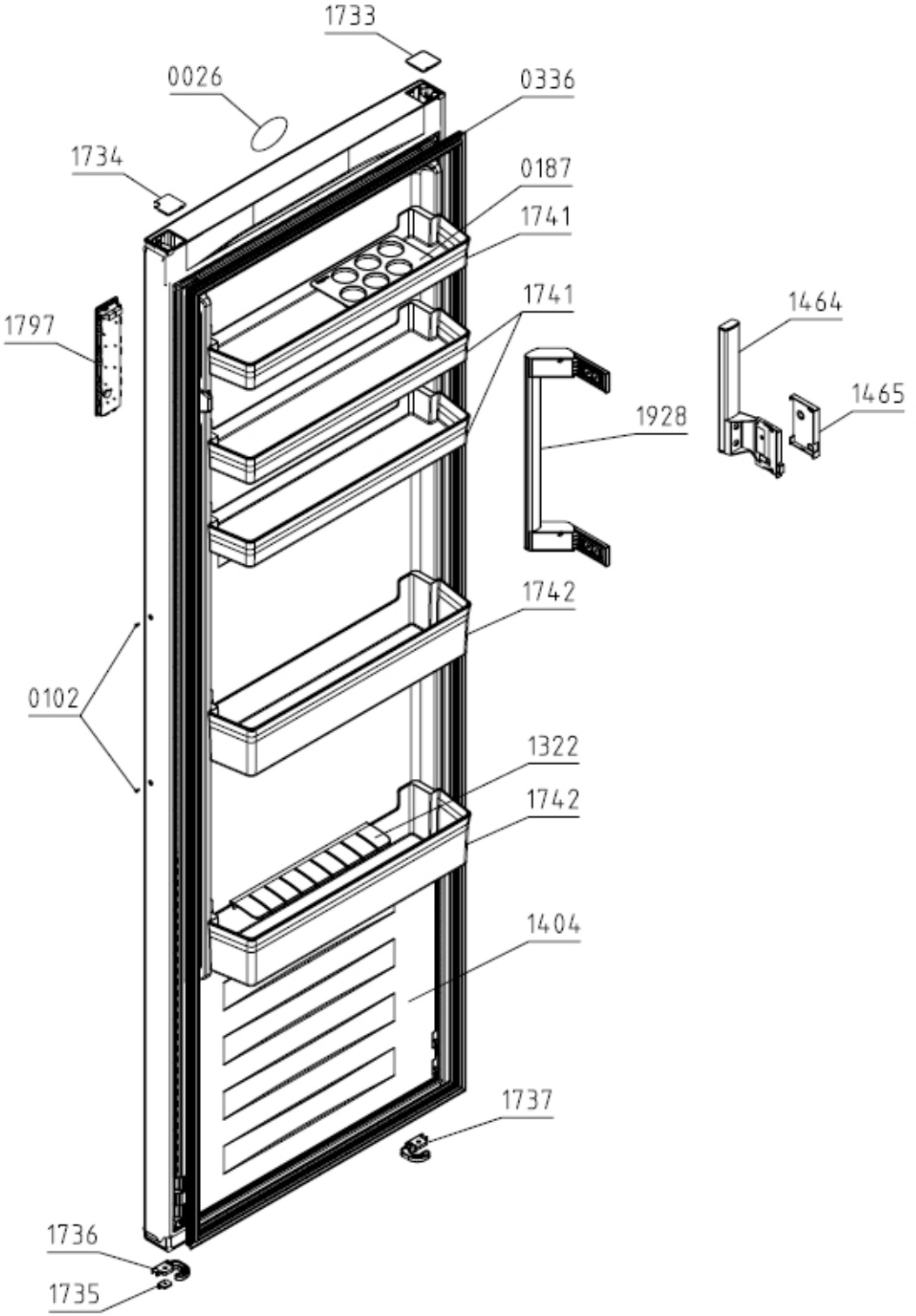
1733
0026
0336
1734
0187
1741
1741
1797
1464
1465
1928
1742
0102
1322
1742
1404
1737
1736
1735

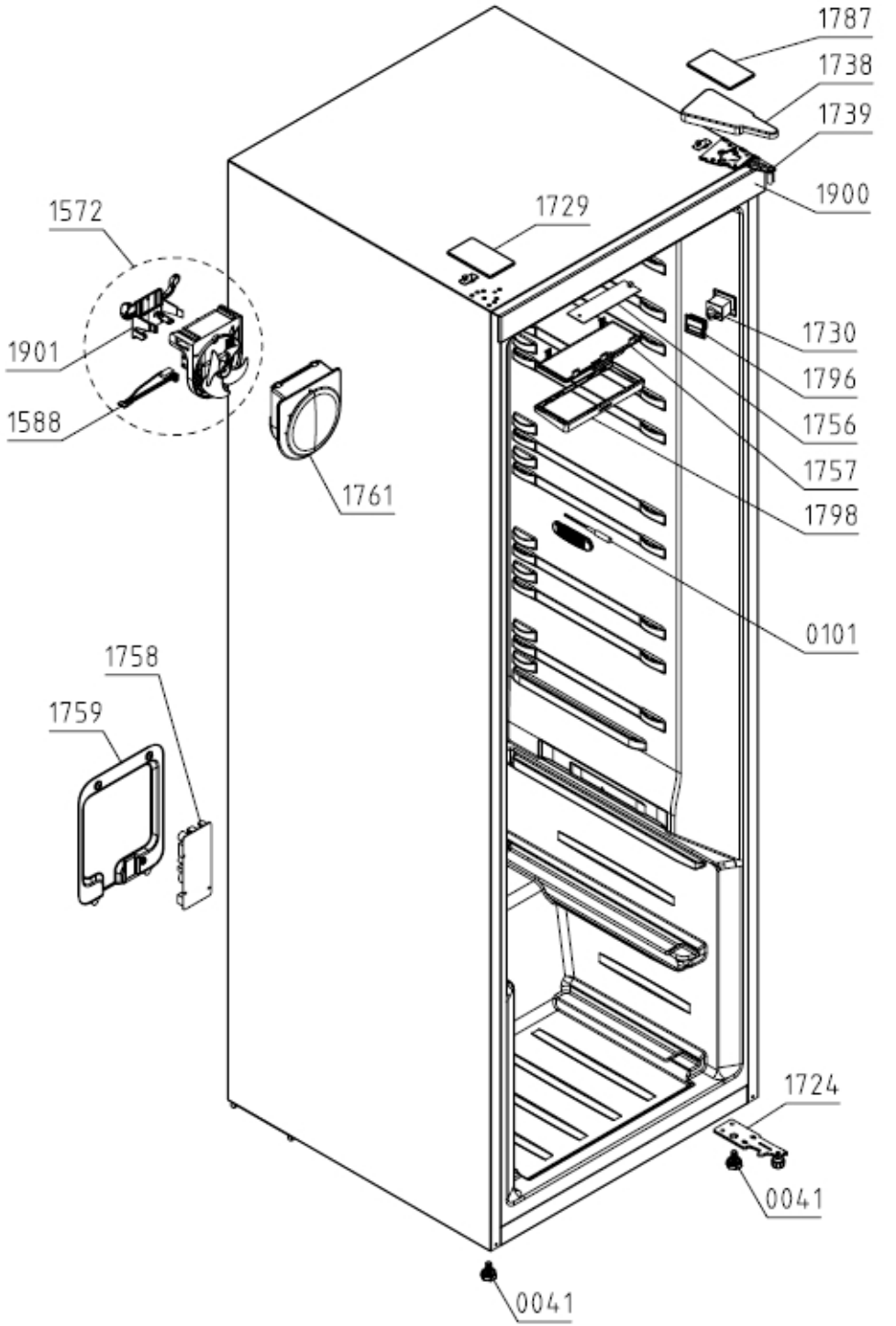
1787
1738
1739
1900
1729
1572
1901
1588
1730
1796
1756
1757
1798
1761
0101
1758
1759
1724
0041
0041

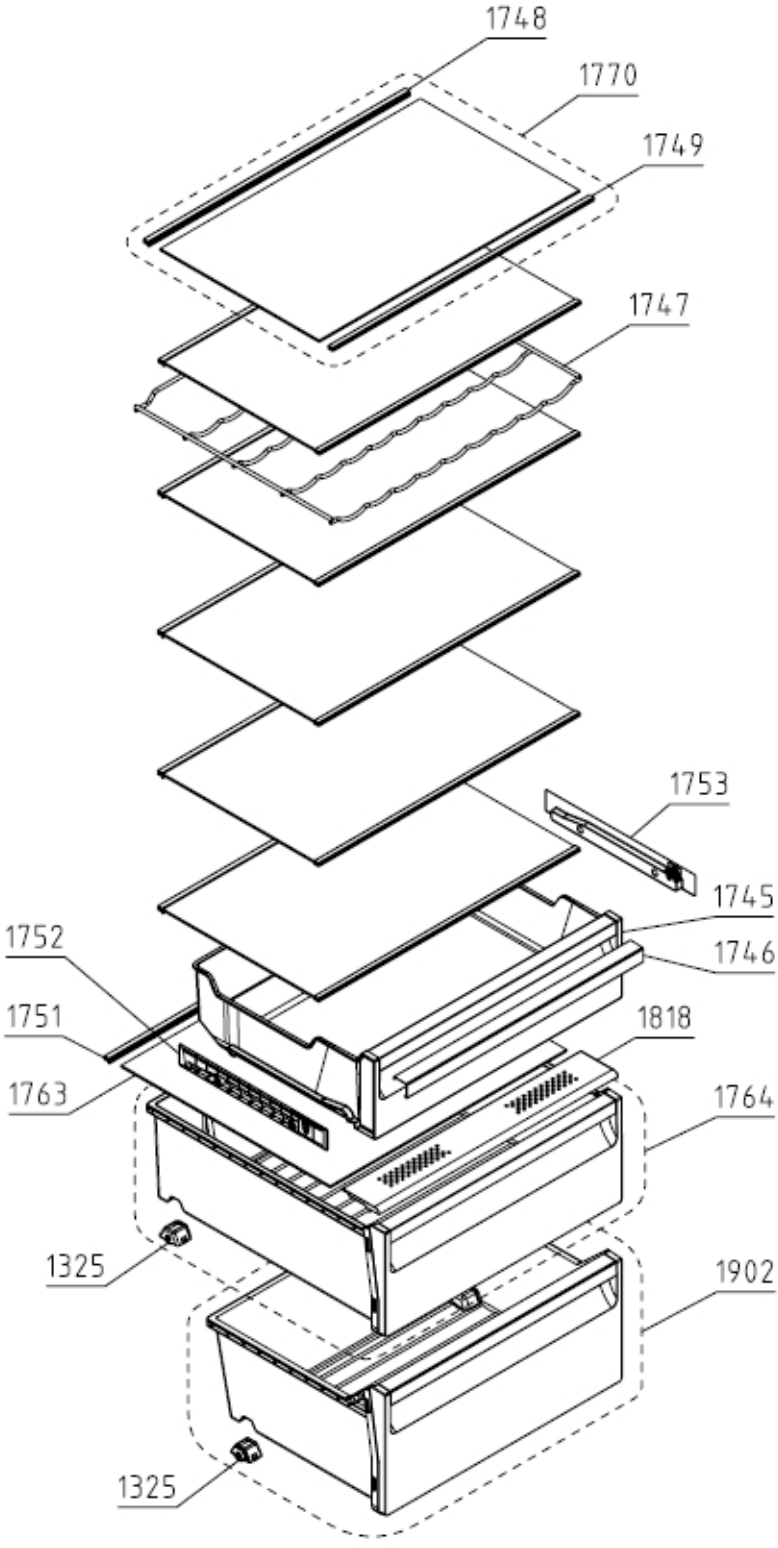
1748
1770
1749
1747
1753
1745
1746
1752
1751
1818
1763
1764
1325
1902
1325

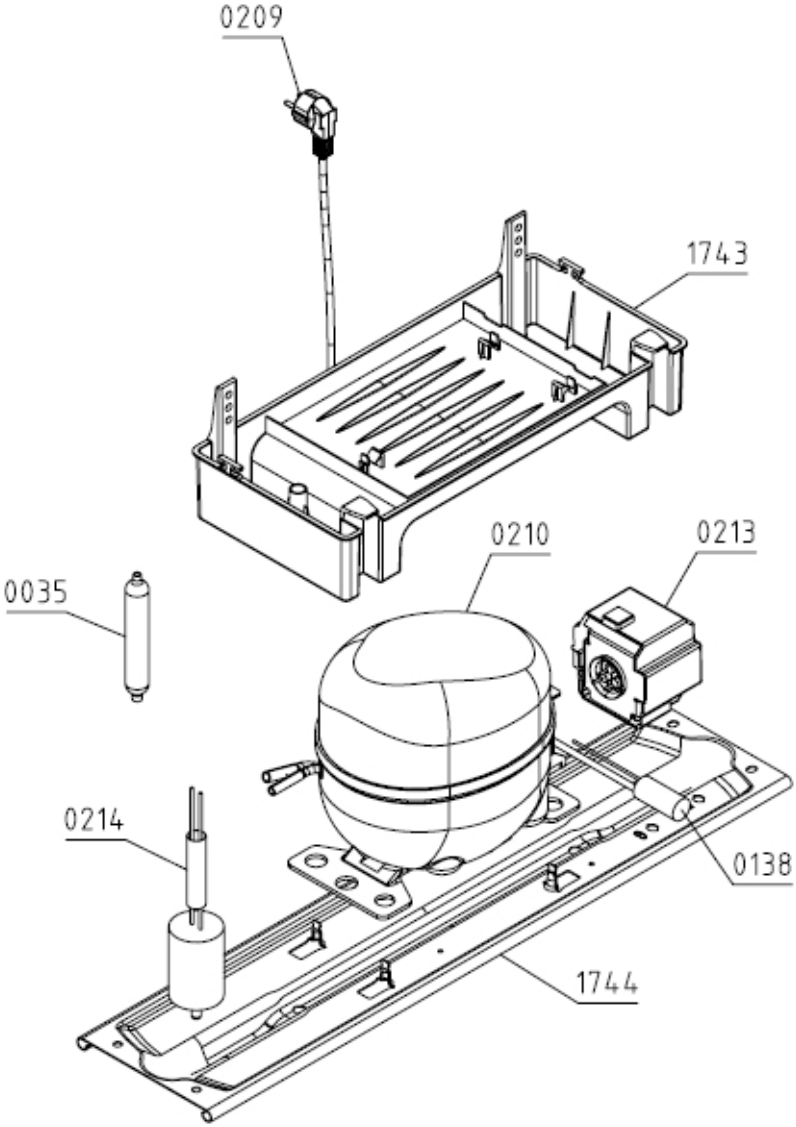
0209
1743
0210
0213
0035
0214
0138
1744